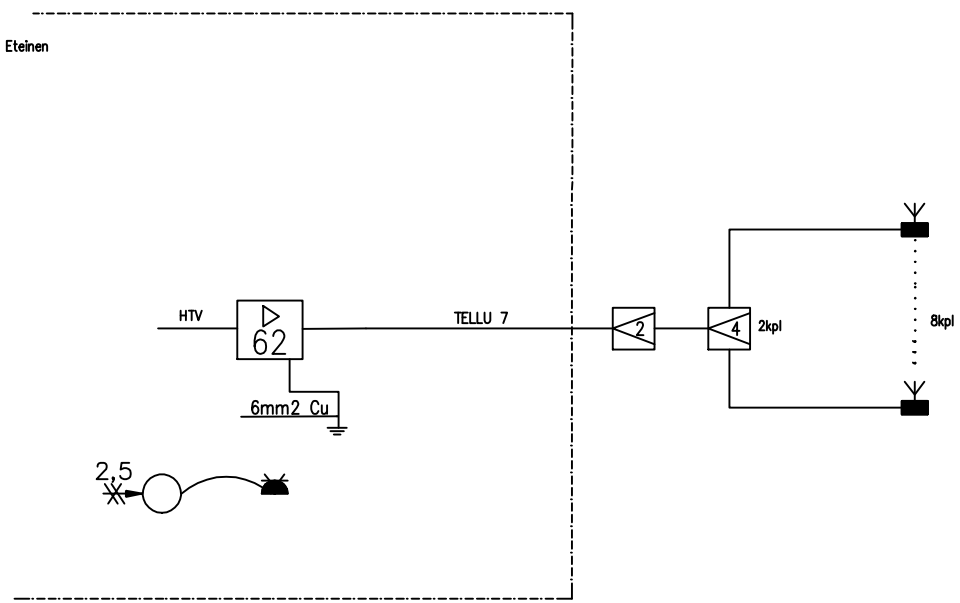

- ANTENNIT VHF, UHF, ULA JA
  + KIINNIKKEET, MASTOT JA JALKAPUTKISTOT
- ANTENNIT KIINNITETAAN KATOLLE
- HUOM! ANTENNIEN SIJAINTI VARMISTETTAVA MITTAAMALLA

ANTENNIVERKKO TÄHTI-2000 MUKAISESTI
VAIMENNNUS (47db/2150db)
- HUONEISTOJEN KAAPELIT TELLU 13.
- MAADOITUKSET MMK 6
- MERKITSEMÄTÖN JAKOKAAPELOINTI TELLU 13

62 = ANTENNIVAHVISTIN

2 = 2 JAOTIN F-liittimet 5-2400 MHz, 4-5db

3 = 3 JAOTIN F-liittimet 5-2400 MHz, 7-9db

4 = 4 JAOTIN F-liittimet 5-2400 MHz, 7,5-9,5db

5 = 5 JAOTIN F-liittimet 5-2400 MHz, 11-12db

= ANTENNIRASIA 1 dB 5-2150 MHz
-> VSS 8 dB 5-2150MHz

PVM.	PIIRT.	RAKENNUSKOHTEEN NIMI JA OSOITE	PIIRUSTUKSEN SISÄLTÖ
PVM. 26.03.2010	SUUN. LI	SIPILÄ ANNANKATU HELSINKI	Antennijärjestelmä Johtokaavio
PVM.	HYV.		

Xref Z:\PRJ\2009\1100 Nimismaentie HK\EL\DWG\logo.dwg

LEHTI 1 / 1
TYÖ NO 358-0-1171
PIIR.NO 3
MUUT

REV PVM. PIIRT. SUUN. HYV.